Den Braven

Technický list
TL 40.03 Hliníkové profily na lemovanie

Výrobok

Ukončovací hliníkový profil „T“ slúži na ukončenie obkladov, dlažieb, kamenných kobercov, na ohraničenie plôch.
Výrobok je v dvoch rozmeroch 10/12 a 10/10, rozmery viď nákres, rozdiel je len vo vrchnom vystúpení o 2 mm.

Ukončovací hliníkový profil „L“ 10 a 12 mm slúži na ukončenie obkladov, dlažieb, kamenných kobercov, na ohraničenie plôch.

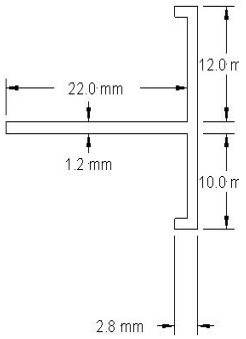

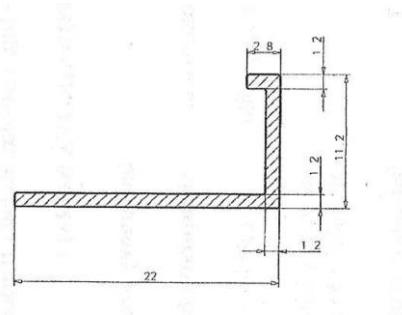

Technické informácie „T“ profil	
Výrobca polotovaru	Cortizo a.s.
Materiál	hliník, zliatina $AlMgSiO_5$
Dĺžka	2,5 m
Balenie	po 10 ks
Povrchová úprava	časť profilu je eloxovaná hr. min 20 mikrónov

Farba

- Šedá, hliník

Technické informácie „L“ profil	
Výrobca polotovaru	SAPA Aluminium SP
Materiál	hliník, zliatina $AlMgSiO_5$
Dĺžka	2,5 m
Balenie	po 10 ks
Povrchová úprava	časť profilu je eloxovaná hr. min 20 mikrónov

Farba

- Šedá, hliník

Aktualizácia

Aktualizované dňa:
Vyhotovené dňa: 02.01.2019

Výrobok je v záručnej dobe zhodný so špecifikáciou. Uvedené informácie a poskytnuté údaje sú založené na objektívnom testovaní, našich skúsenostiach, výskume a predpokladáme, že sú spoľahlivé a presné. Napriek tomu firma nemôže poznať najrôznejšie použitie, kde a za akých podmienok bude výrobok aplikovaný, ani použité metódy aplikácie, preto neposkytuje za žiadnych okolností záruku nad rámec uvedených informácií, čo sa týka vhodnosti výrobkov pre určité použitia ani na postupy použití. Uvedené údaje sú všeobecného charakteru. Každý užívateľ je povinný sa presvedčiť o vhodnosti použitia vlastnými skúškami. Pre ďalšie informácie prosím kontaktujte naše technické oddelenie.

Den Braven SK s.r.o.

Sídlo: Polianky 17
844 31 Bratislava

Poštový kontakt – prevádzka

Logistické centrum
Priemyselná 1
900 21 Svätý Jur

IČO: 35740141

DIČ: 2020211149

tel.: 02/44971010
fax: 02/44971540

info@denbraven.sk
www.denbraven.sk